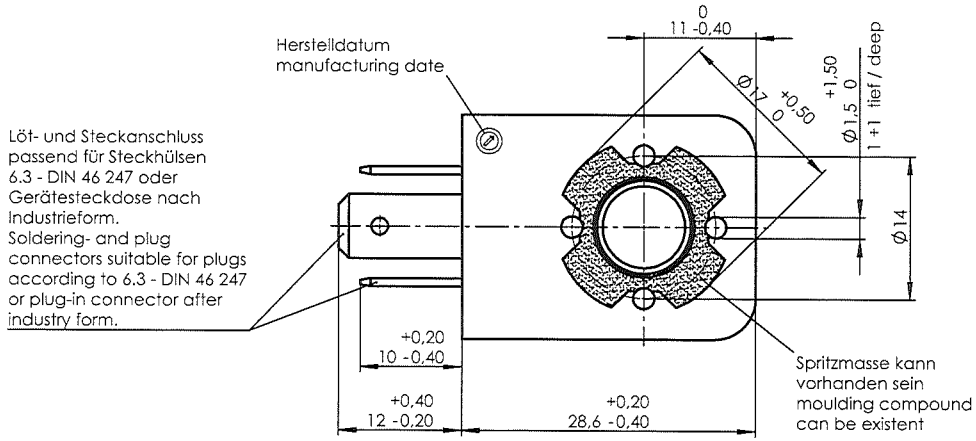

EMWA
STEUERUNGSTECHNIK GMBH
Tempelweg 12 | 30938 Burgwedel
Tel. 05139.99330 | www.emwa.de

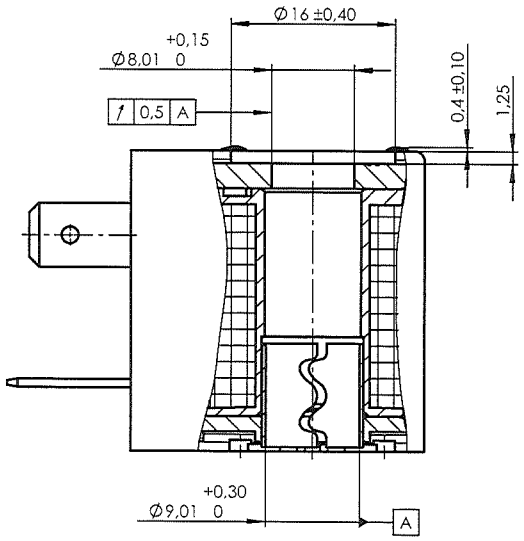

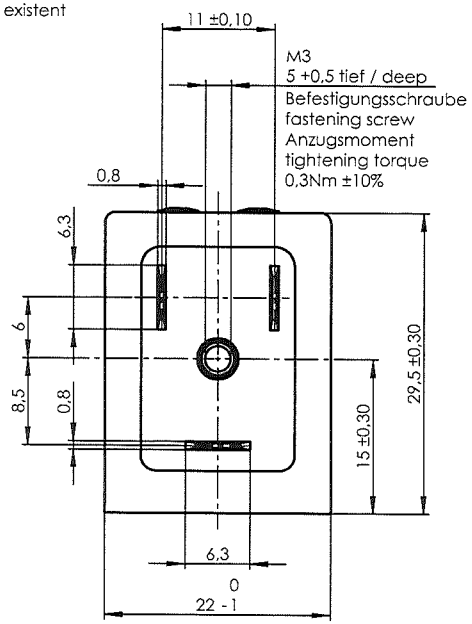

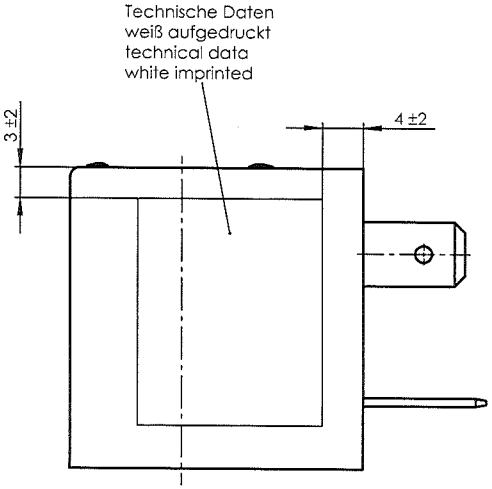

1:1

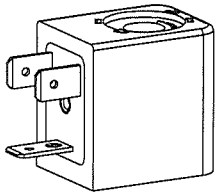

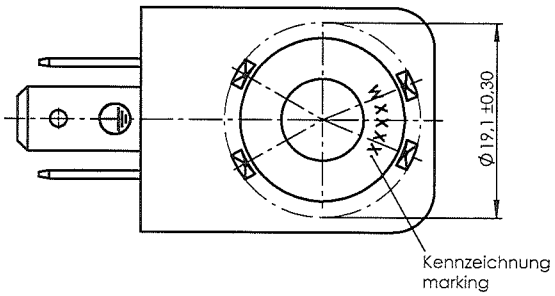

Umhüllungswerkstoff: Thermoplast
Encapsulated with: thermoplastic

Bestellbezeichnung und technische Daten siehe Datenblatt.
Order number and technical data see data sheet.

Ind Rev	Änderung-Nr. Change no.	Datum Date	Name By
5	25142	07.02.2014	TQ
4	23298	02.05.2011	SD
3	23274	18.01.2011	SD

Geprüft: Checked: 12.02.2014 HEINEMANN

Erstellt: Created: 18.01.2011 Dreger

Zulässige Abweichung für Maße ohne Toleranzangabe
Unless otherwise specified tolerances
DIN ISO 2768-mK

Schutzvermerk ISO 1606 beachten
Observe protection note ISO 1606

nass magnet
nass magnet GmbH
Hannover, Germany

Format/Size: A3 | Maßstab/Scale: 2:1 | Gewicht/Weight: 54.06g

Werkstoff:
Material:

Benennung:
Title: Magnetspule (nassmagnet)
Solenoid Coil

Ident.-Nr.: 108-030-0214

Freigabe-Nr.: Approval no.:

Blatt: Sheet: 1/2

Ersatz für/Replacement for: 0550 00.1-00

DIS 10002453/SWD/000/02