Steuer-/Regeleinheit ST501-LN1KVX.04FS-MOD

Differenztemperaturregler mit MOD-Bus-Protokoll
Bestellnummer 900220.085

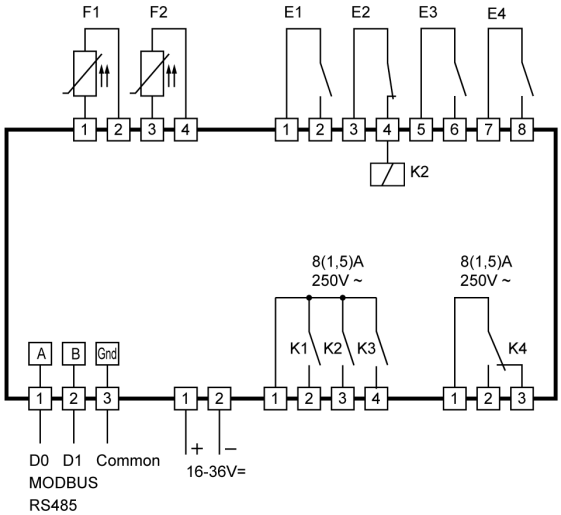

Produktbeschreibung

Der Differenztemperaturregler mit dreistelliger LED-Siebensegmentanzeige, 6 Tasten und 4 Relais ist durch seine frei programmierbaren Regelfunktionen für vielfältige Einsätze geeignet. Über die Parametrierung kann normale Regelung oder Differenzregelung gewählt werden. Eine Logik wertet über vier Digitaleingänge Statusmeldungen der angeschlossenen Kälteanlage aus und gewährleistet einen definierten Funktionsablauf in allen Betriebszuständen.
Als schaltungstechnische Besonderheit der Netzteilplatine wird das Ausgangsrelais für den Kompressor direkt durch das Öffnen des Digitaleingangs für Hochdruckalarm ausgeschaltet.
Die Vernetzung erfolgt über eine MOD-Bus Schnittstelle.

Fühler: PTC
Messbereich: -50...130_C
Frontmaß: 106mm x 68mm
Einbaumaß: 87,5mm x 56,5mm
Anschluss: Schraubklemmen

Lieferant::	Störk-Tronic
Lieferanten-Artikel-Nr.:	900220.085
Lieferanten-Typ-Bezeichnung:	ST501-LN1KVX.04FS

f					Datum	Name	Benennung
e				Bear	26.07.12	Schneider	**Regeleinheit ST501-LN1KVX.04FS- MOD**
d				Gepr			
c				Norm			
b							
a				**G D D** Glen Dimplex			Zeichnungsnummer: **451804.51.21** — Blatt 1/1
-	WPK 48/13	22.11.14	Schn	Deutschland GmbH			
Ind	Änderung	Tag	Nam	Datei	18045121 - Regler		Ers. für: „-„

Verteiler:	1	2	3	4	5	6	7	8	9	10	11	12	13	14	15	16	17	18	19	20	21	22	23	24	25
	X			X																					